Przekrój konstrukcyjny

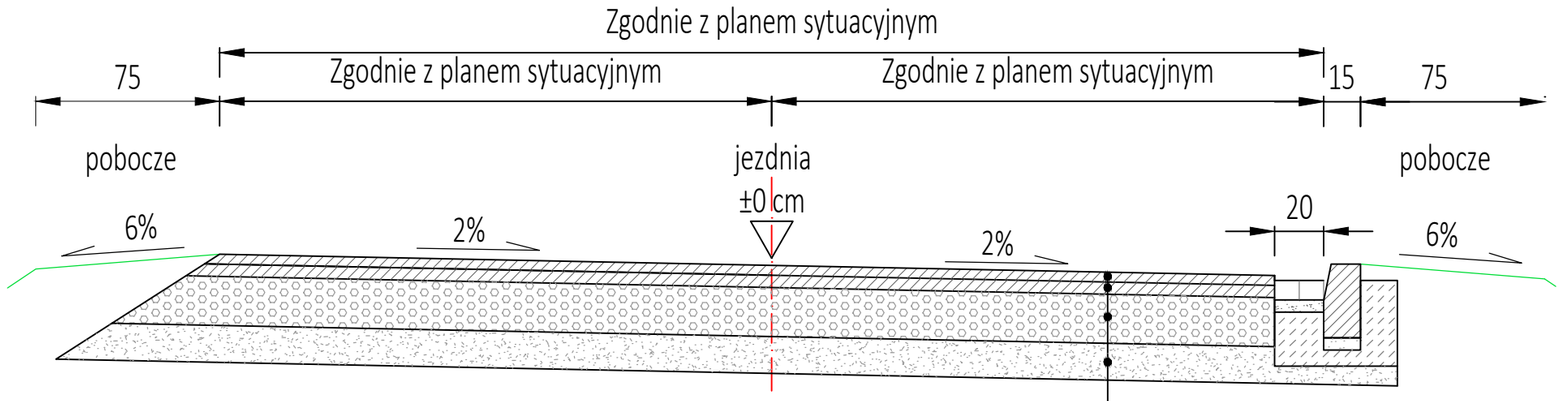

warstwa ścieralna betonu asfaltowego AC 11S 50/70	4 cm
warstwa wiążąca z betonu asfaltowego AC 16W 50/70	5 cm
podbudowa zasadnicza z mieszanki niezwiązanej z kruszywem C/90/3 MN 0/31,5	20 cm
warstwa mrozoochronna mieszanka CBGM C1,5/2 ≤4,0 MPa	15 cm
SUMA:	44 cm

K1

Przekrój konstrukcyjny zjazdu

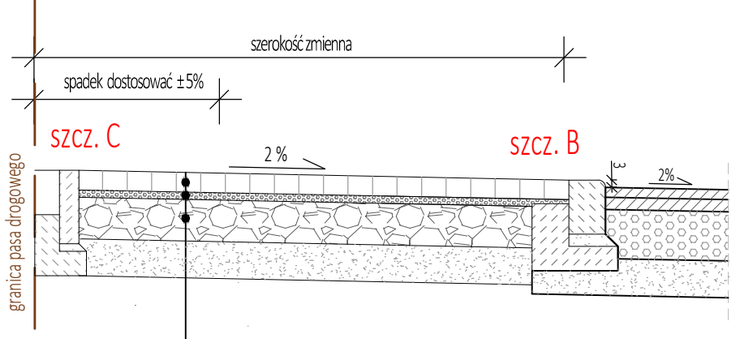

K2

warstwa ścieralna z kostki betonowej, bezfazowa prostokątna	8 cm
podsypka cementowo-piaskowa 1:4	3 cm
podbudowa zasadnicza z mieszanki niezwiązanej z kruszywem C/90/3 MN 0/31,5	17 cm
warstwa mrozoochronna mieszanka CBGM C1,5/2 ≤4,0 MPa	15 cm
SUMA:	43 cm

Przekrój konstrukcyjny zjazdu

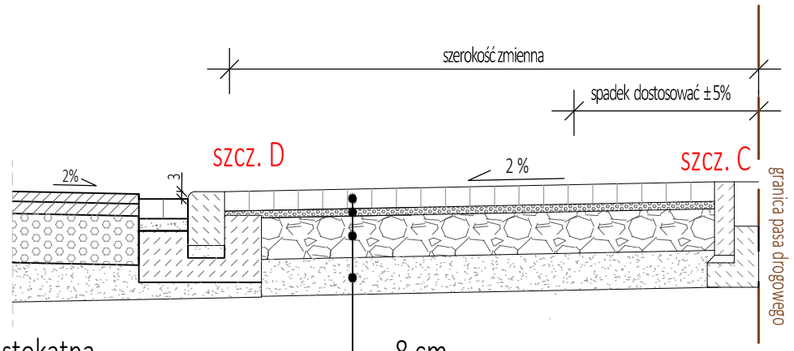

K2

szcz. A

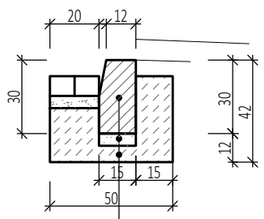

krawężnik betonowy drogowy	15x30 cm
podsypka cementowo-piaskowa 1:4	5 cm
ława betonowa C12/15 z oporem	

szcz. B

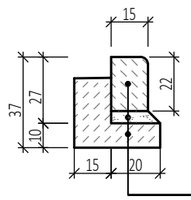

krawężnik betonowy najazdowy	15x22 cm
podsypka cementowo-piaskowa 1:4	5 cm
ława betonowa C12/15 z oporem	

szcz. C

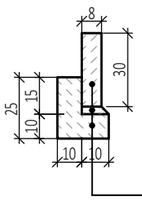

obrzeże betonowe	8x30 cm
podsypka cementowo-piaskowa 1:4	5 cm
ława betonowa C12/15 z oporem	

szcz. D

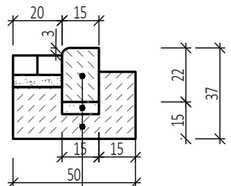

krawężnik betonowy najazdowy	15x22 cm
podsypka cementowo-piaskowa 1:4	5 cm
ława betonowa C12/15 z oporem	

SPECJALISTYCZNE BIURO INWESTYCYJNO-INŻYNIERSKIE PROSTA PROJEKT

ul. gen. W. Andersa 7/U-9
25-217 Kielce

tel. 517 190 616
fax. 41 20 10 556

projekty@prostaprojekt.pl
www.prostaprojekt.pl

ZESPÓŁ PROJEKTOWY

FUNKCJA	IMIĘ I NAZWISKO	NR UPRAWNIEŃ	PODPIS
Projektowała	mgr inż. Anna Świderska-Łakomiec	SWK/0098/PWBD/18 branża drogowa	
Sprawdził	mgr inż. Mateusz Ciołek	LUB/0415/PWBD/15 branża drogowa	
Opracował	mgr inż. Paweł Sowa	---- branża drogowa	

INWESTYCJA

Inwestor	Gmina Daleszyce Plac Staszica 9 26-021 Daleszyce
Nazwa opracowania	„Przebudowa drogi wewnętrznej w miejscowości Stopiec na działkach 853, 854/1, 858 i 1164/5"

RYSUNEK

Stadium projektu	Projekt techniczny/wykonawczy	data: 02.2026	skala: 1:25
Nazwa rysunku	Przekroje konstrukcyjne		nr rys: D-3